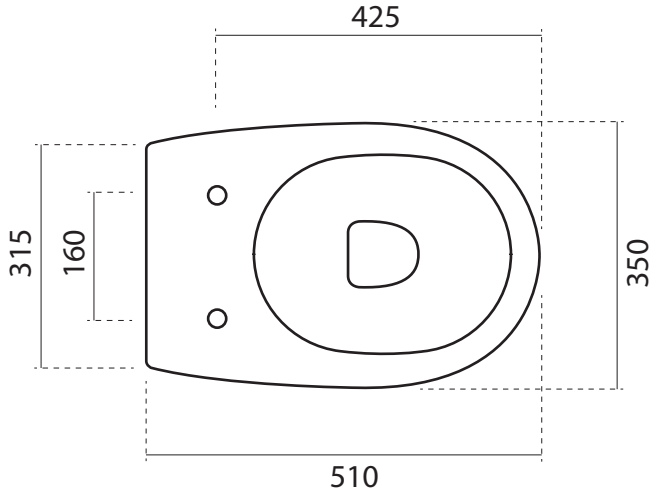
425
315
160
350
510

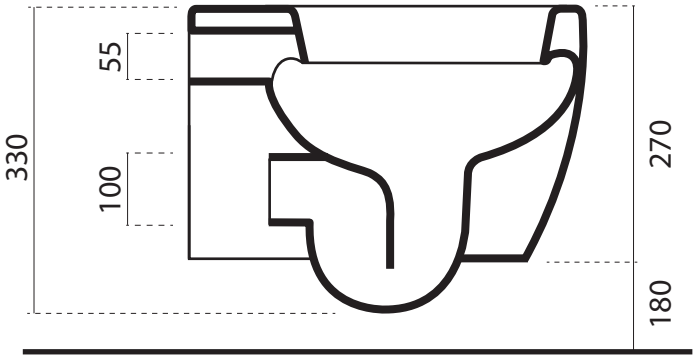
55
330
100
270
180

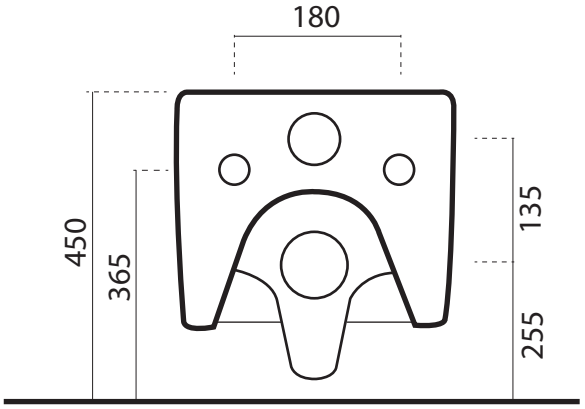
180
450
365
135
255